BOY 80 E

Raumbedarf / Space requirement / Plan d'encombrement / Dimensiones de máquina

Spritzgiessautomaten

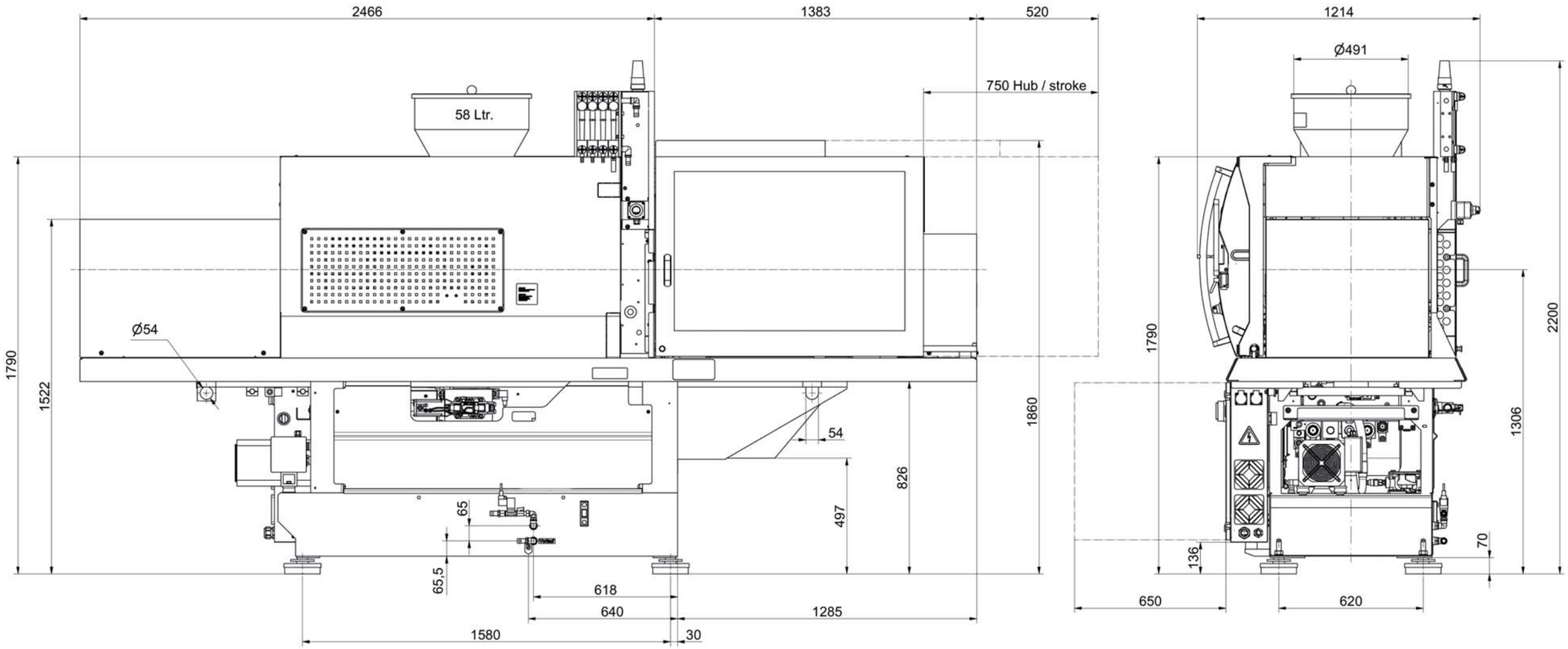

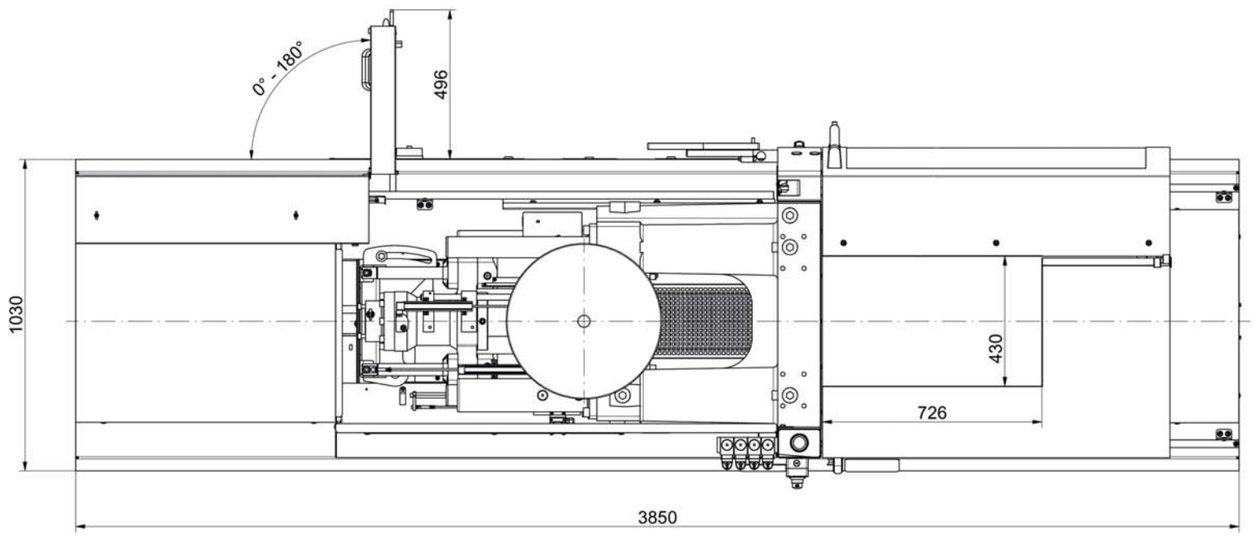

Dr. Boy GmbH & Co. KG
Industriegebiet Neustadt/Wied
Neschener Str. 6
53577 Neustadt-Fernthal
Germany

Telefon +49 / 2683 / 307-0
Telefax +49 / 2683 / 32771
Internet www.dr-boy.de
E-Mail info@dr-boy.de

A 01/2014 A000516 • Konstruktions- und Ausstattungsänderungen vorbehalten • Modification in design and equipment reserved
Sous reserve de modificaion et le léquipment • Se reservan modificaciones de construcción y equipo